Zum 30jährigen Bestehen von fischertechnik die neue CLASSIC LINE. ”Design by Artur Fischer” – dieser Schriftzug verleiht dem rotschwarzen Sammlerstück aus fischertechnik zusätzlichen Glanz. Heute, gleichsam als Geburtstagsgeschenk, gibt’s für die treuen Freunde des Baukastensystems – und andere technikverliebte Nostalgiker – eine neue Sammlerserie in limitierter Stückzahl: Unter dem Titel CLASSIC LINE legt fischertechnik Nachbildungen historischer dampfgetriebener Fahrzeuge auf. Die Dampfwalze ist das erste Modell dieser reich mit Technik–Details ausgestatteten Reihe.

On their 30th anniversary, the new CLASSIC LINE. ”Design by Artur Fischer” – this logo gives an additional touch of glamour to the red and black collector’s item by fischertechnik. Today, just as if it were a birthday present, there is a new limited edition collector series for loyal friends of the modular system – and for others who appreciate the nostalgia of past technology. fischertechnik is calling it the CLASSIC LINE. It comprises reproductions of historical steam–driven vehicles. The steam roller is the first model in this series, which is rich in technical details.

A l’occasion de notre 30e anniversaire, nous vous présentons la nouvelle collection CLASSIC LINE. ”Design by Artur Fischer” – cette inscription confère un éclat supplémentaire à la pièce de collection rouge et noire de fischertechnik. Il existe maintenant (en quelque sorte comme cadeau d’anniversaire!), pour les fidèles du système modulaire et autres nostalgiques amoureux de technique, une nouvelle collection à tirage limité. Sous le titre CLASSIC LINE, fischertechnik présente des reproductions de véhicules historiques à vapeur. Le rouleau compresseur à vapeur est la première maquette de cette série riche en détails techniques.

Ter gelegenheid van de 30e verjaardag de nieuwe CLASSIC LINE. ”Design by Artur Fischer” – deze karakteristieke stijl geeft het rood–zwarte verzamelobject van fischertechnik extra glans. Nu, in zekere zin als verjaardagscadeau, is er voor de trouwe vrienden van het bouwdoossysteem – en andere nostalgisch ingestelde techniekliefhebbers – een nieuwe verzamelserie met een beperkte oplage: onder de titel CLASSIC LINE brengt fischertechnik reproducties van historische, met stoom aangedreven voertuigen. De stoomwals is het eerste model in deze van zeer veel technische details voorziene serie.

Montagehilfen und Hinweise

Assembly aids and Instructions
Aides de montage et Instructions
Montagehulpmiddelen en Aanwijzingen

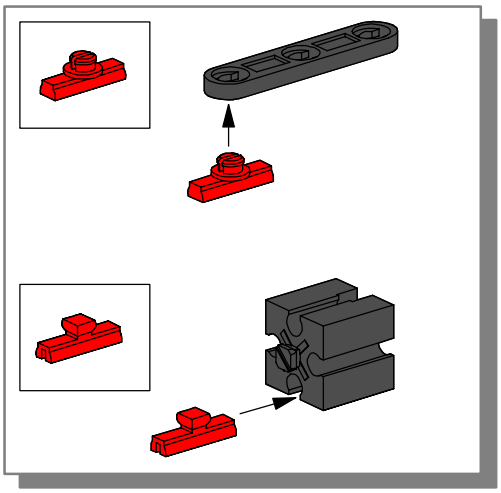

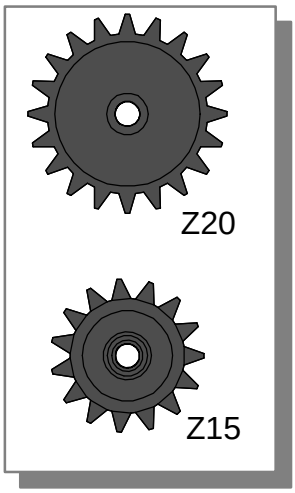

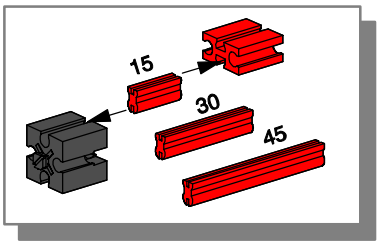

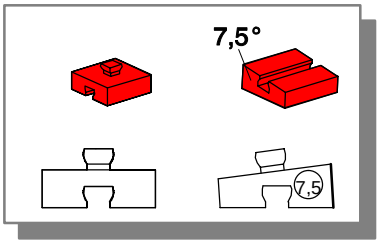

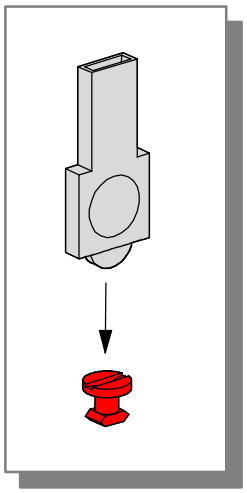

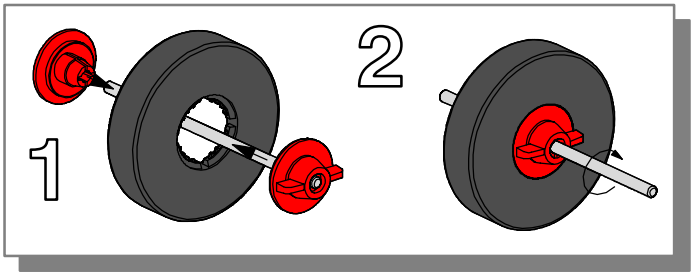

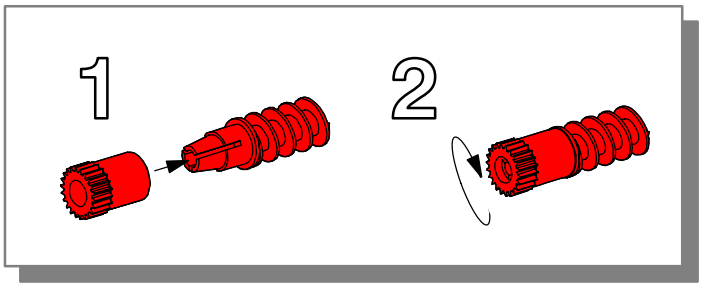

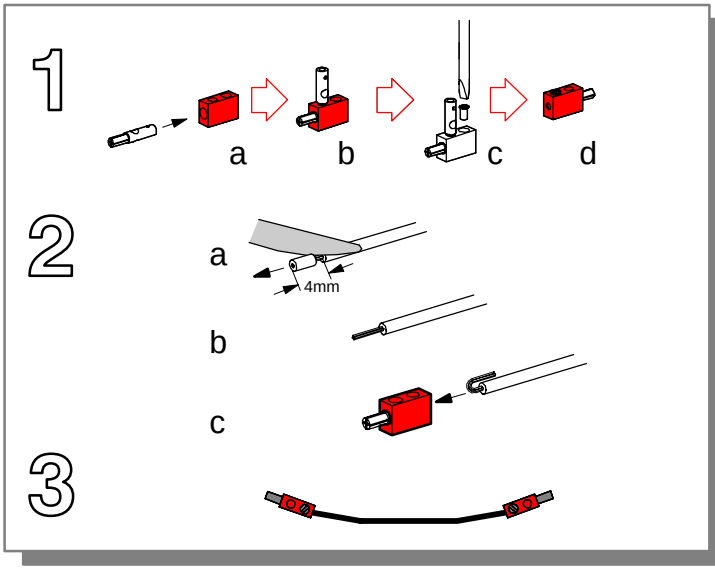

Alle Einzelteile, insbesondere bewegliche Teile sind falls notwendig zu warten und zu reinigen.

- All components, especially moving parts, should be maintained and cleaned as necessary.
- Toutes les pièces détachées et en particulier les pièces mobiles, sont, si nécessaire, à entretenir et à nettoyer.
- Alle onderdelen, vooral de bewegende delen, kunnen, indien noodzakelijk, onderhouden en gereinigd worden.
- Es necesario limpiar y mantener en buen estado todas las diferentes piezas – especialmente las piezas móviles.
- Provvedere all'occorenza alla manutenzione e alla pulizia di tutti i particolari, specialmente le parti mobili.

Achtung
Verletzungsgefahr an Bauteilen mit funktionsbedingten scharfen Kanten und Spitzen!

- Caution
  Be careful not to hurt yourself on components with sharp or pointed edges!
- Attention
  Risque de blessure sur les élements comportant des arêtes et pointes vives indispensables au bon fonctionnement!
- Let op
  U kunt zich bezeren aan bouwstenen met sherpe randen of punten!
- Attenzione
  Esiste il pericolo di lesione con i pezzi di costruzione che hanno bordi e punte spigolosi necessari per la funzionalita del pezzo!
- Precaución
  Peligro de heridas ocasionadas por componentes puntiagudos o de cantos afilados que estén en funcionamiento!

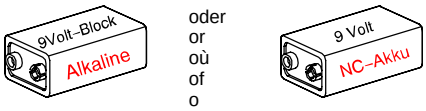

1 Batterie 9Volt–Block Alkaline oder 1 NC–Akku 9V
Leere Akkus zum Laden entnehmen.
Verbrauchte Batterien dem Sondermüll zuführen.

- 9V rechargeable battery or 9 V alkaline dry cell
  Remove discharged battery and place in charger for recharging.
  Discard spent dry cells at special waste disposal centre.
- pile 9V où accu 9V
  Pour recharger les accus vides, il faut les sortir et les placer dans le chargeur.
  Jeter les piles usagées dans un conteneur spécial réservé à cet effet.
- alkaline batterije of oplaadbare batterije (9Volt)
  Voor het opladen van batterijen de lege batterijen uit nemen en met behulp van het oplaadapparaat opladen.
  Afleveren gebruikte batterijen bij het klein chemisch afval (KCA).
- batteria normale o batteria ad accumulatore (9Volt)
  Togliere le batterie ad accumulatore scariche per ricaricarle.
  Gettare le batterie scariche negli appositi cassonetti di raccolta differenziata.
- pila alcalina bloque de 9 Voltios o acumulador NC de 9 Voltios
  Retirar el acumulador descargado y colocarlo en el cargador
  Retirar las baterias viejas, desechándolas en un depósito de basuras especiales.

fischerwerke Artur Fischer GmbH & Co. KG
D–72178 Tumlingen/Waldachtal · Telefon (07443) 12–490

Einzelteilübersicht

Spare parts list
Liste des pièces dètachée
Onderdelenoverzicht

	31020 1x		31670 5x	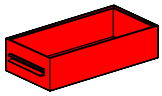	32263 1x	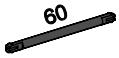	35065 3x
	31022 1x		31672 2x	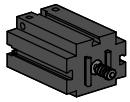	32293 1x	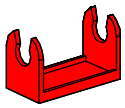	35069 1x
	31023 3x		31674 2x		32316 9x	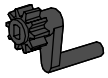	35071 1x
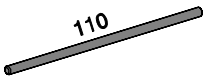	31031 1x		31690 16x	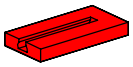	32330 4x		35073 1x
	31058 10x		31731 2x		32870 1x	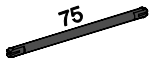	35087 3x
	31060 7x		31772 4x	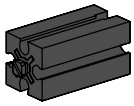	32879 9x	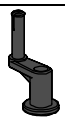	35088 1x
	31061 10x		31848 5x	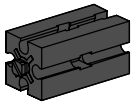	32880 2x		35112 2x
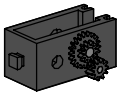	31078 1x		31915 2x		32881 14x		35113 2x
	31082 1x		31916 1x		32882 9x	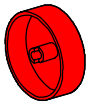	35386 1x
	31124 1x		31982 11x	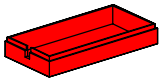	32958 1x	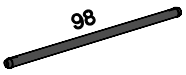	35414 1x
	31330 4x		31983 1x	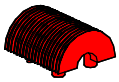	32973 2x		35797 2x
	31436 7x		31999 1x		35016 2x	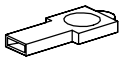	35799 1x
	31592 5x		32064 5x		35031 10x		35945 1x
	31597 8x		32071 2x	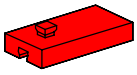	35049 4x		35971 2x
	31667 11x		32233 1x		35063 1x		35972 1x

	35973 1x		36819 7x		37237 15x	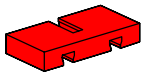	38428 3x
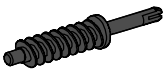	35977 1x		36906 2x		37280 2x		38446 2x
	35980 6x	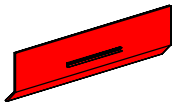	36908 2x	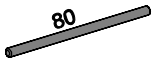	37384 1x	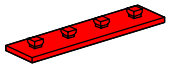	38464 1x
	35981 4x	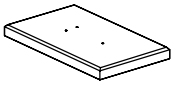	36811 1x		37468 16x		38473 2x
	35982 1x		36912 5x		37679 55x		39004 1x
	36122 6x		36913 3x		37685 1x		39006 5x
	36132 1x		36914 10x	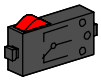	37783 1x	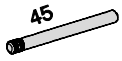	39007 1x
	36227 12x		36916 4x	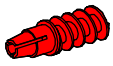	37858 1x	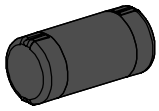	39008 1x
	36264 1x		36917 2x		38246 1x	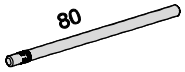	39009 1x
	36323 3x	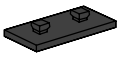	36918 2x		38253 2x	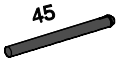	39163 4x
	36334 6x		36919 1x	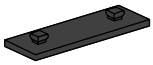	38261 1x	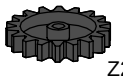	39164 2x
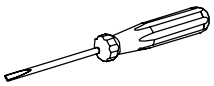	36443 1x	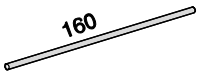	36975 1x		38413 5x		39165 1x
	36574 2x		36979 1x		38414 1x		39003 4x
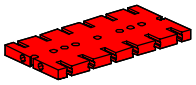	36576 1x		36983 1x		38416 4x		33582 4x
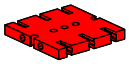	36593 1x		37232 27x		38423 5x		

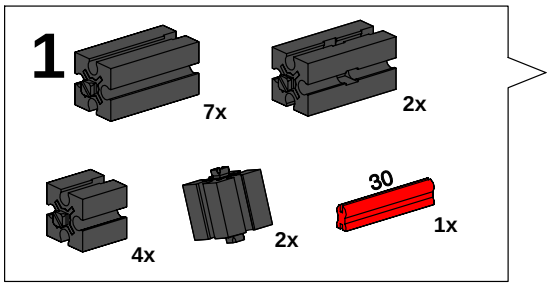
1
7x
2x
4x
2x
30
1x

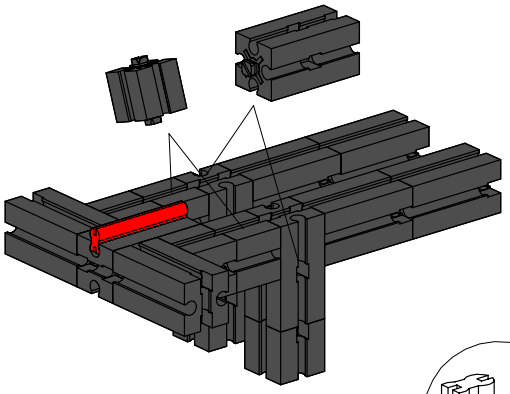

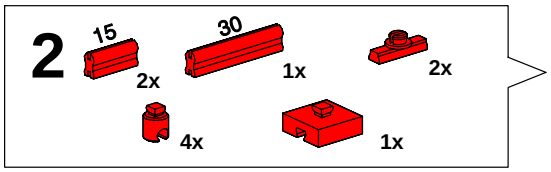
2
15
2x
30
1x
2x
4x
1x

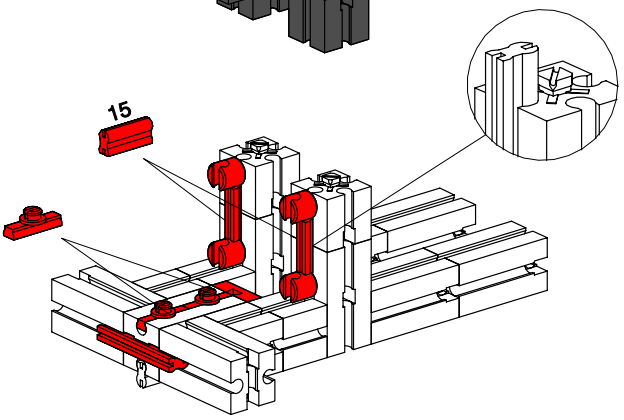
15

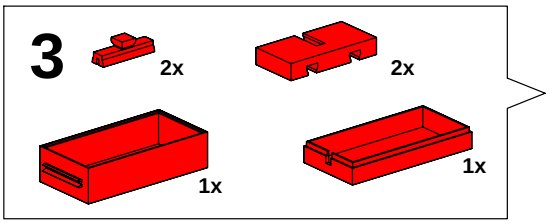
3
2x
2x
1x
1x

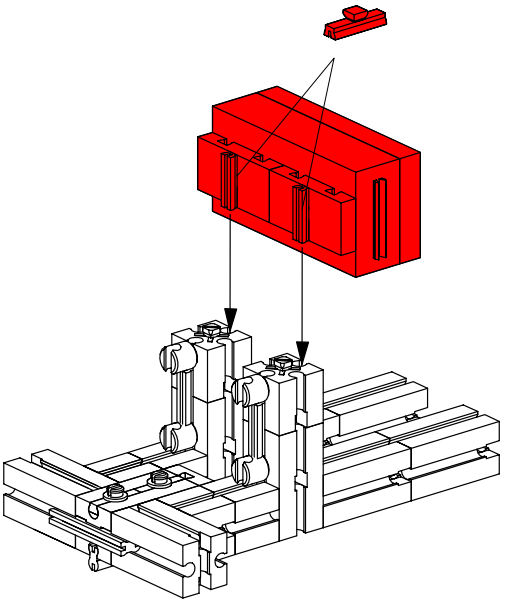

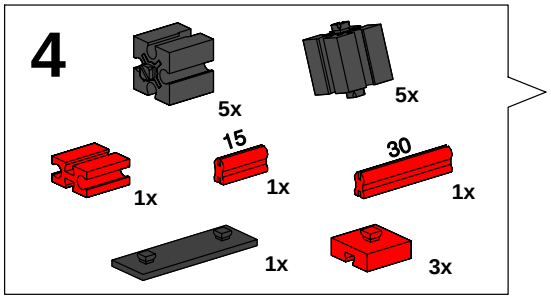
4
5x
5x
1x
15
1x
30
1x
1x
3x

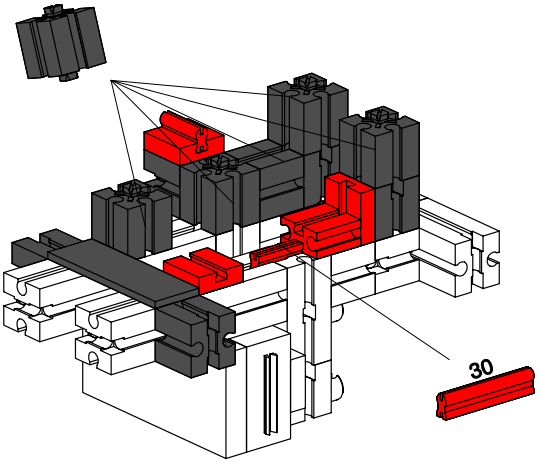
30

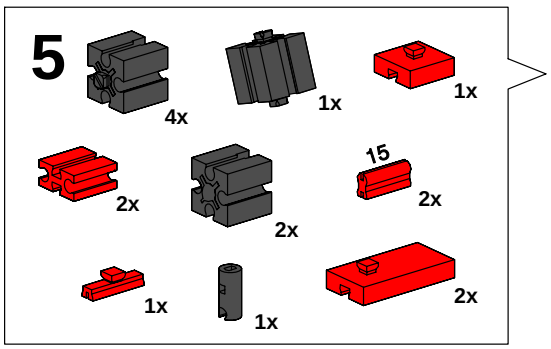
5
4x
1x
1x
2x
2x
15
2x
1x
1x
2x

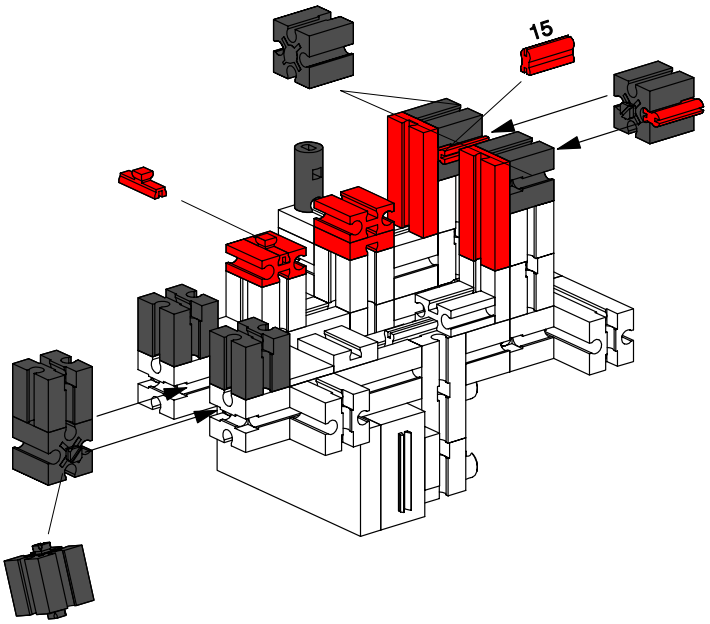
15

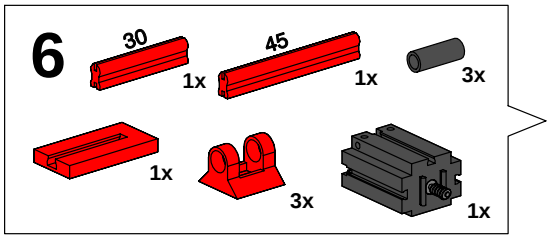
6
30
1x
45
1x
3x
1x
3x
1x

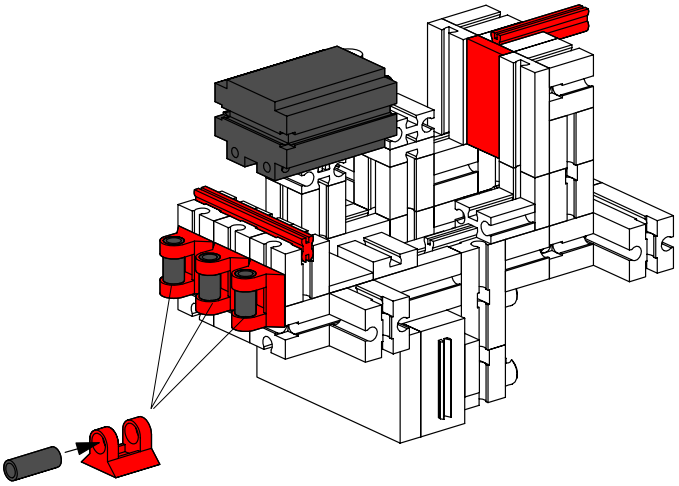

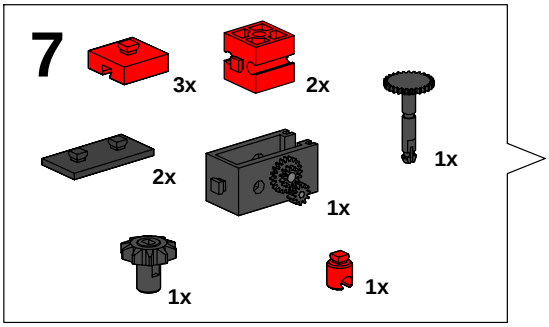
7
3x
2x
1x
2x
1x
1x
1x

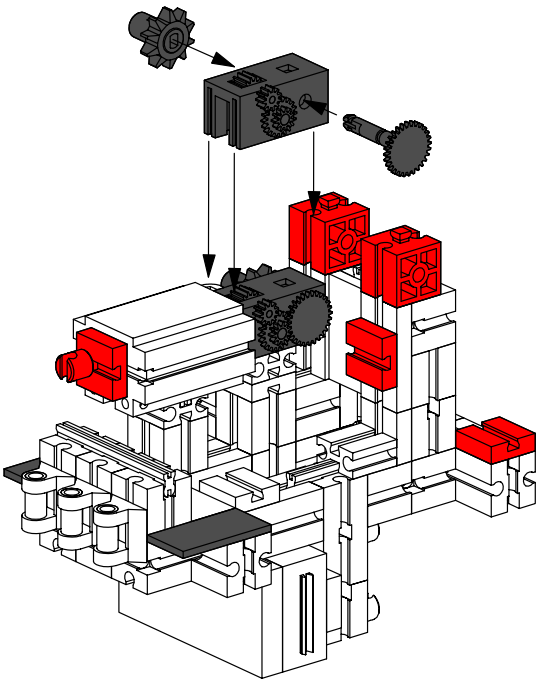

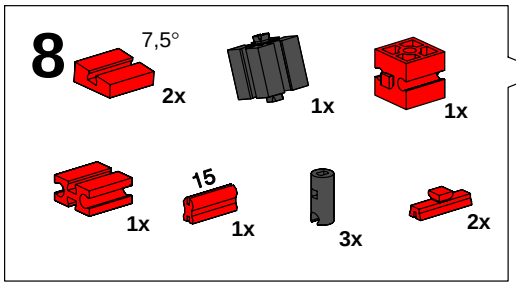

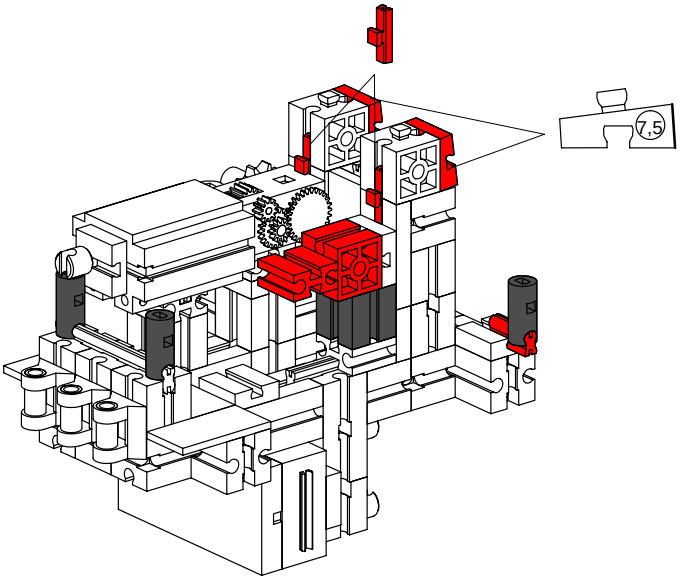

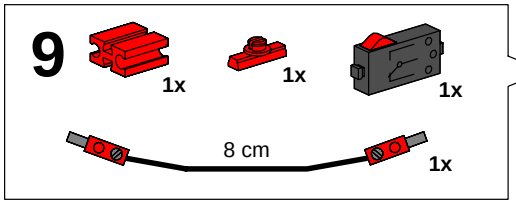

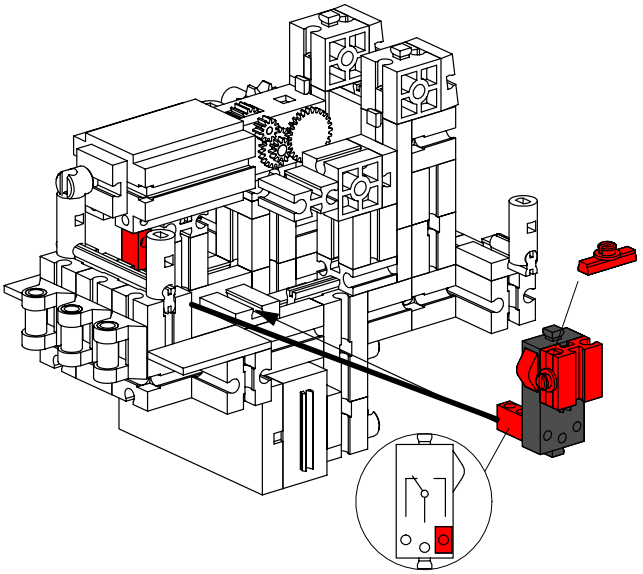

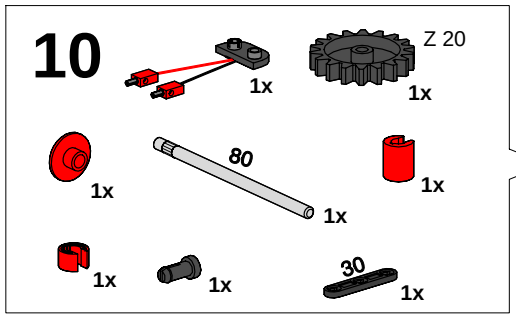

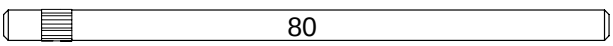

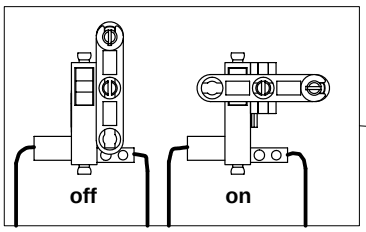

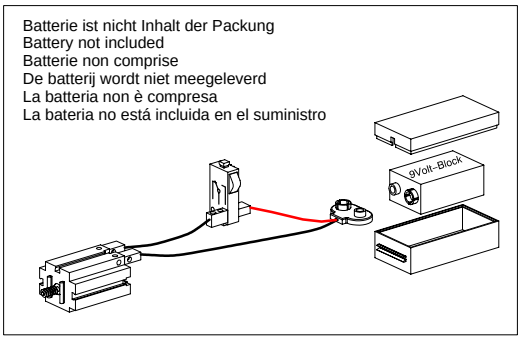
Batterie ist nicht Inhalt der Packung
Battery not included
Batterie non comprise
De batterij wordt niet meegeleverd
La batteria non è compresa
La bateria no está incluida en el suministro

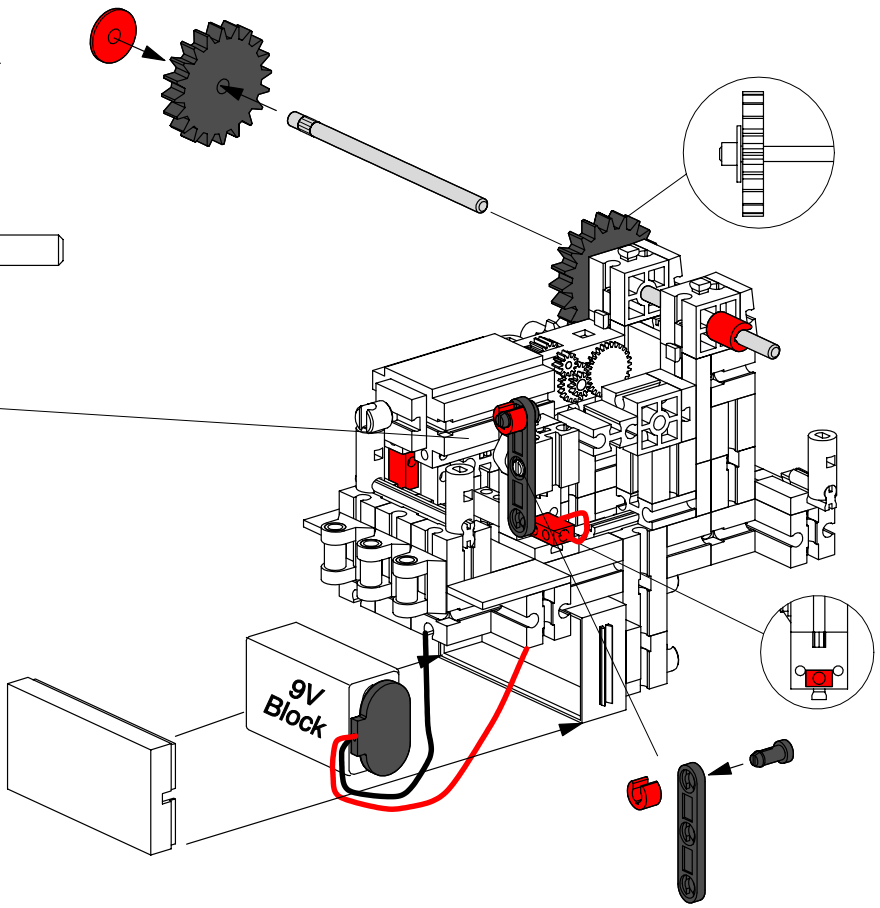

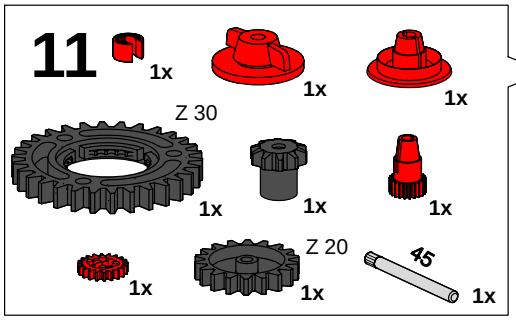
11
1x
1x
1x
Z 30
1x
1x
1x
1x
Z 20
1x
45
1x

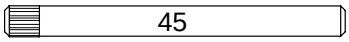
45

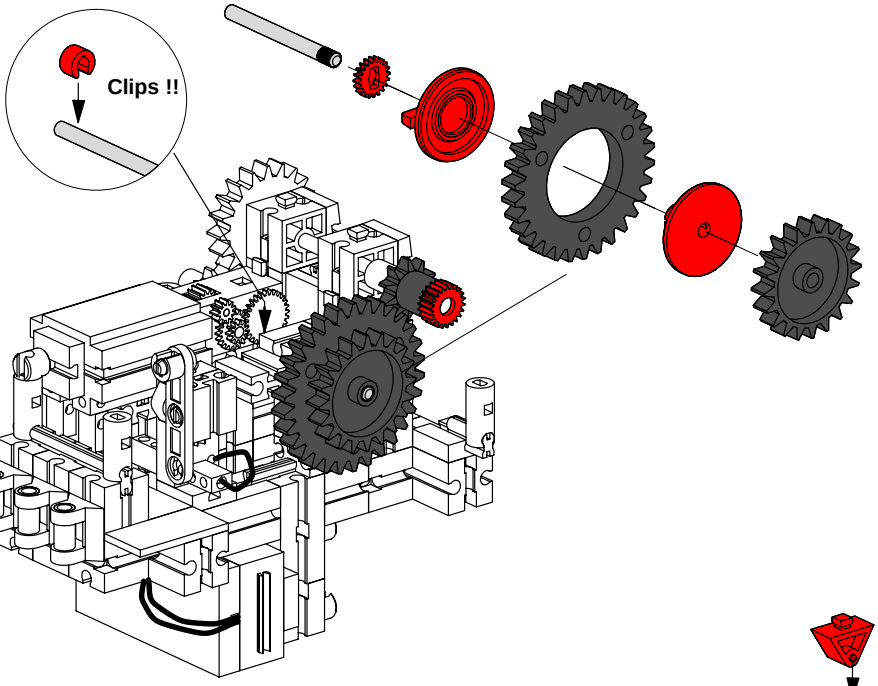
Clips !!

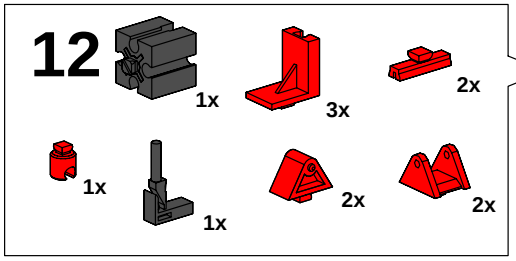
12
1x
3x
2x
1x
1x
2x
2x

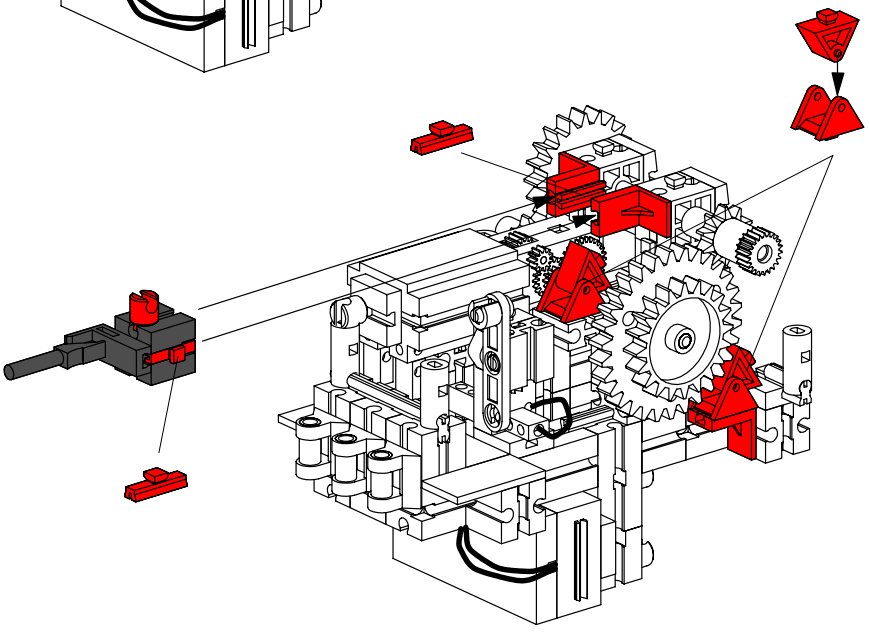

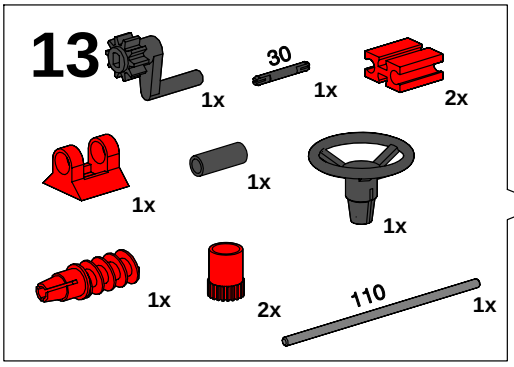
13
1x
30
1x
2x
1x
1x
1x
1x
2x
110
1x

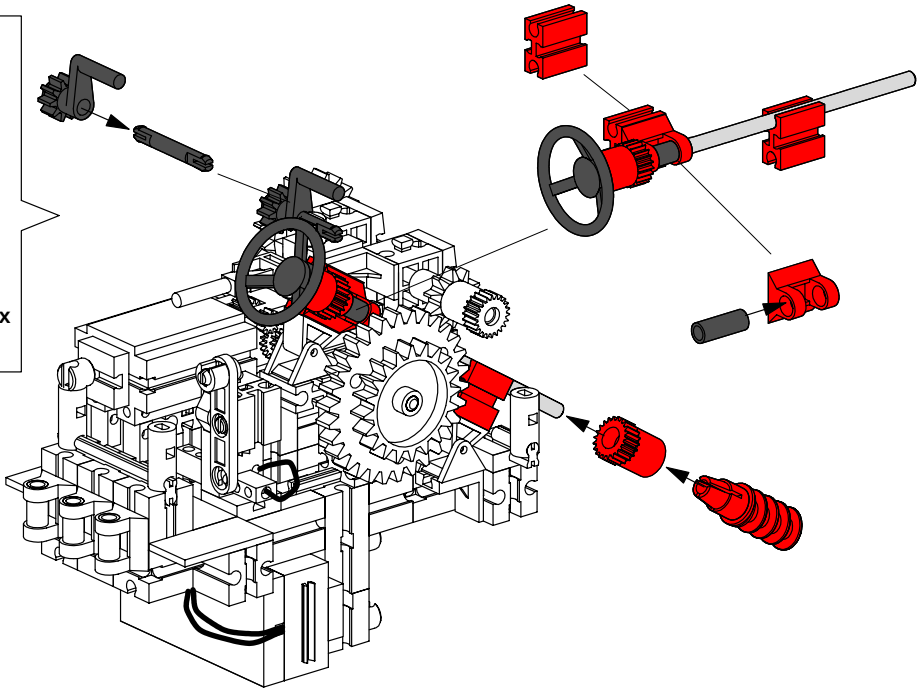

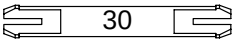
30

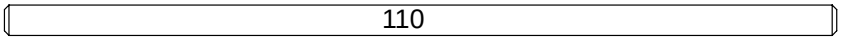
110

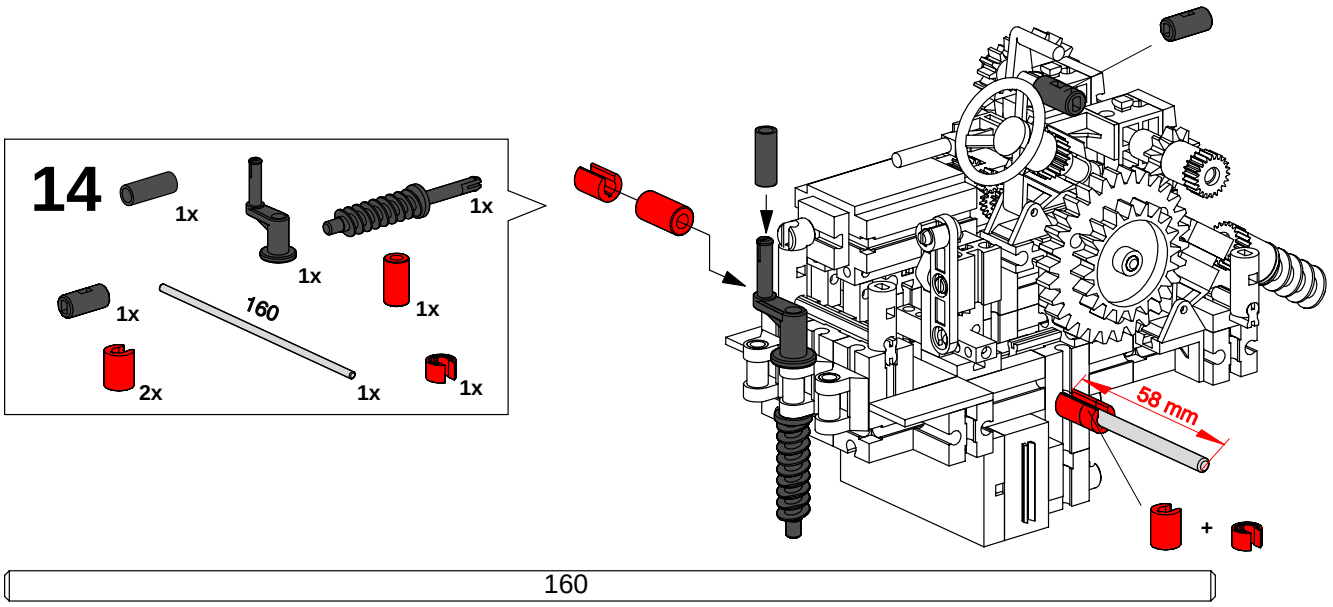
14
1x
1x
1x
1x
1x
160
2x
1x
1x
58 mm
+
160

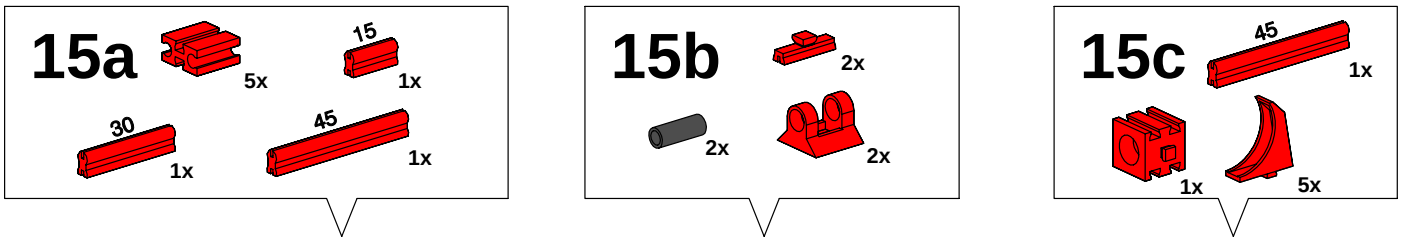
15a
5x
15
1x
30
1x
45
1x
15b
2x
2x
2x
15c
45
1x
1x
5x

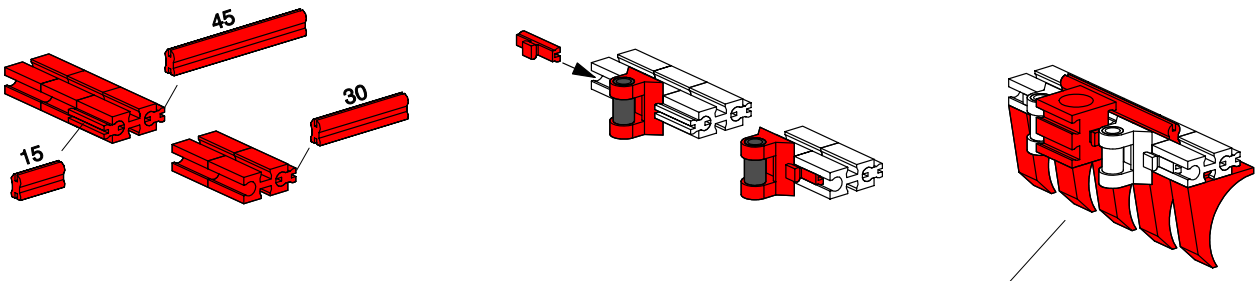
45
30
15

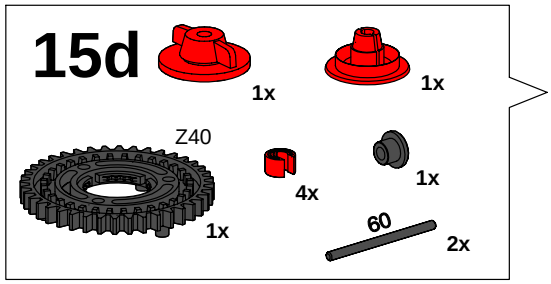
15d
1x
1x
Z40
1x
4x
1x
60
2x

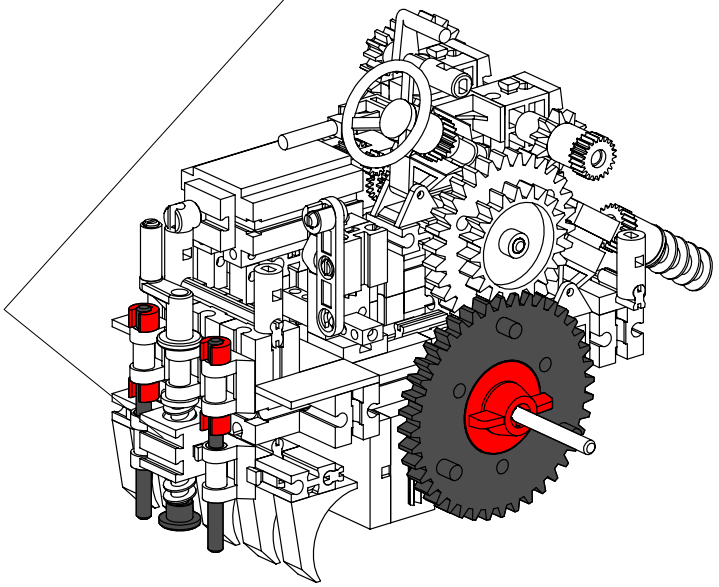

60

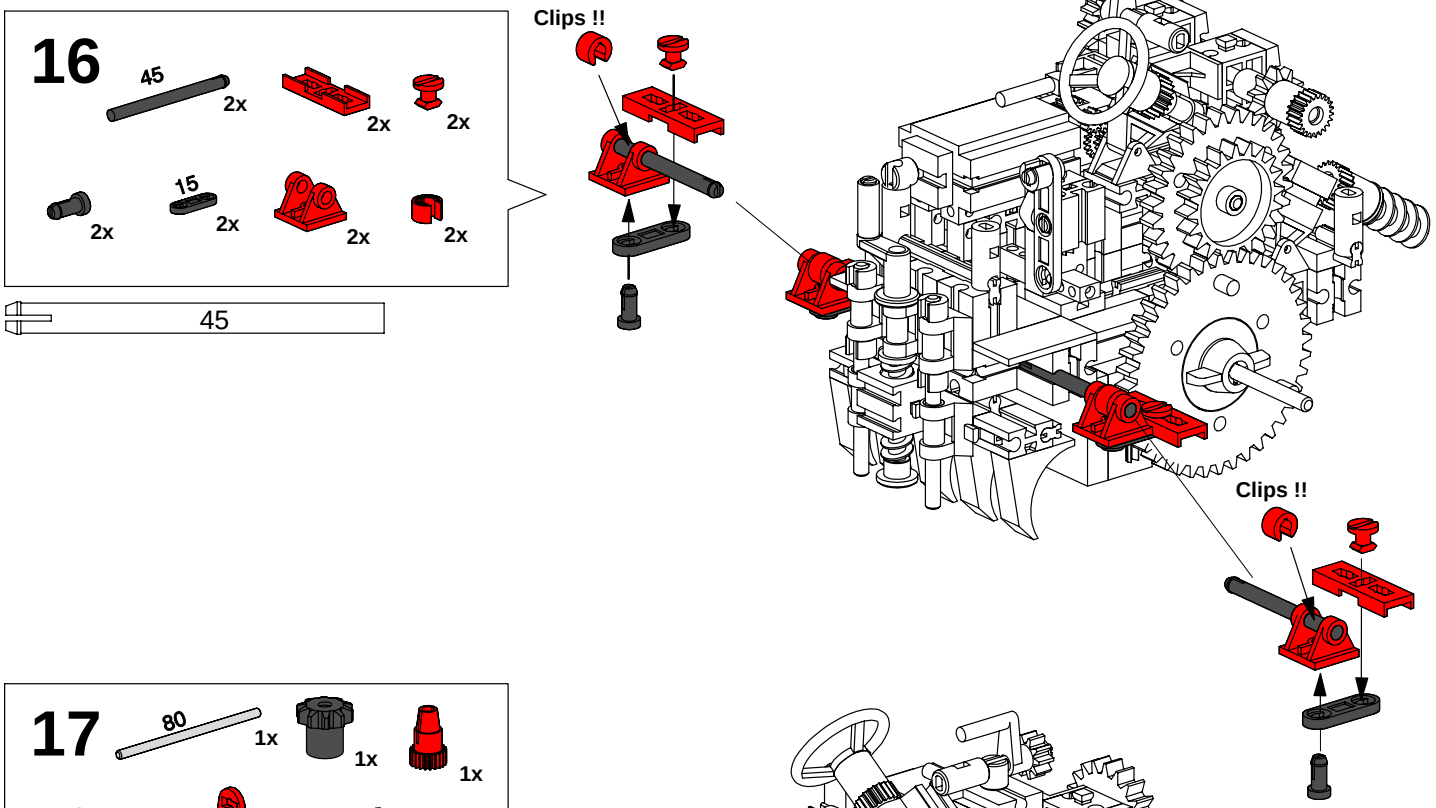
16
45
2x
2x
2x
15
2x
2x
2x
2x
45
Clips !!
Clips !!

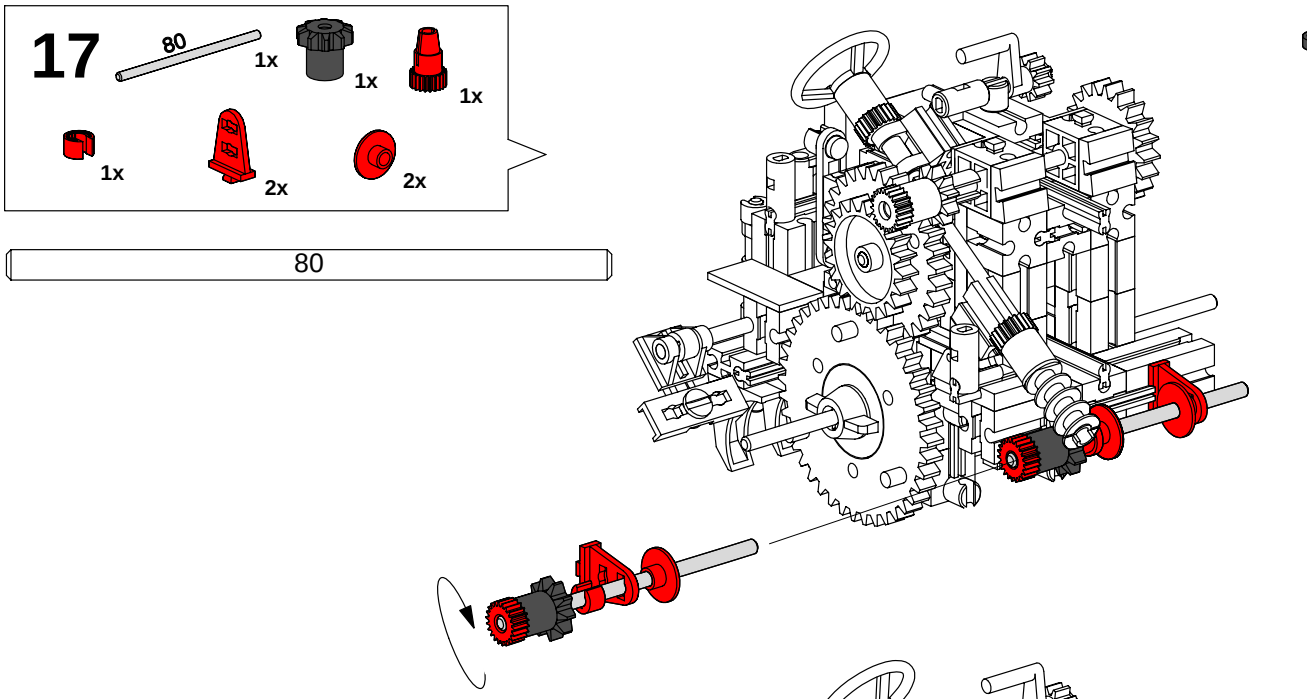
17
80
1x
1x
1x
1x
2x
2x
80

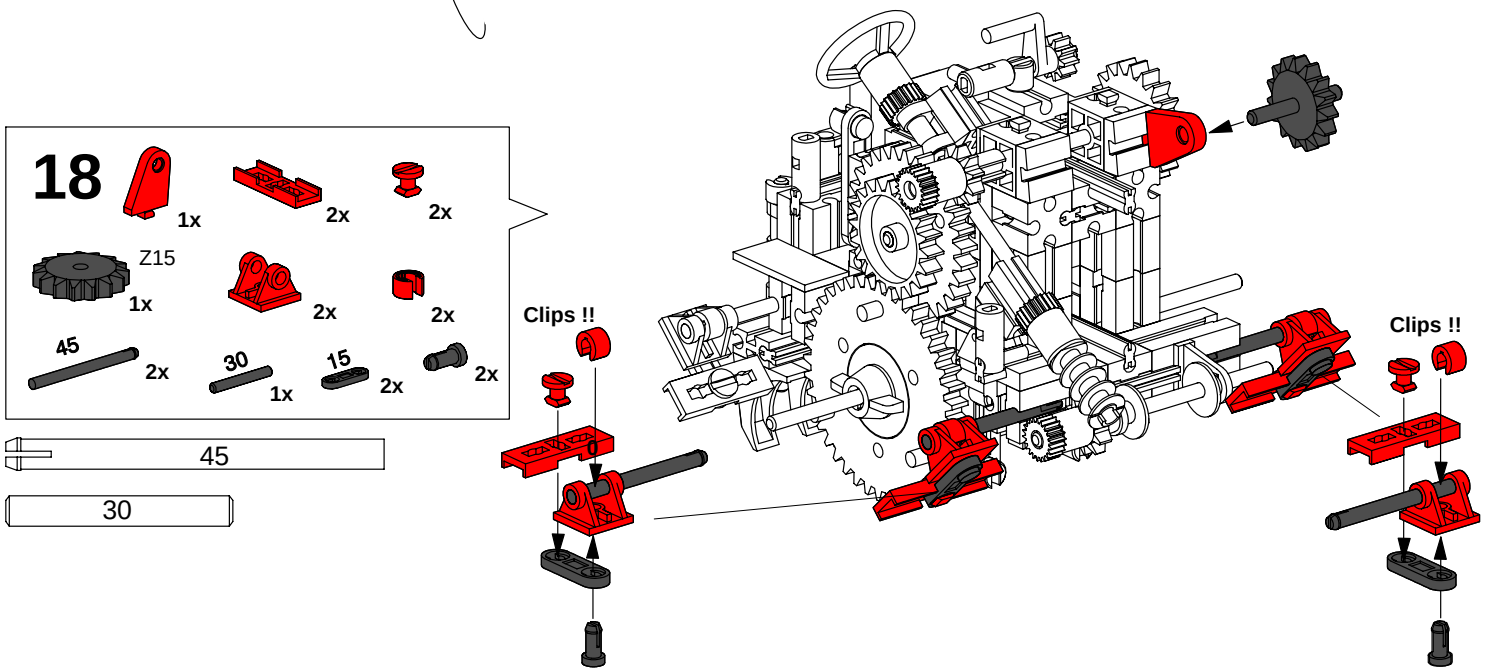
18
1x
2x
2x
Z15
1x
2x
2x
45
2x
30
1x
15
2x
2x
45
30
Clips !!
Clips !!

19

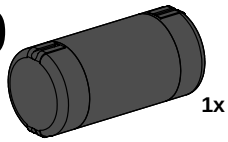

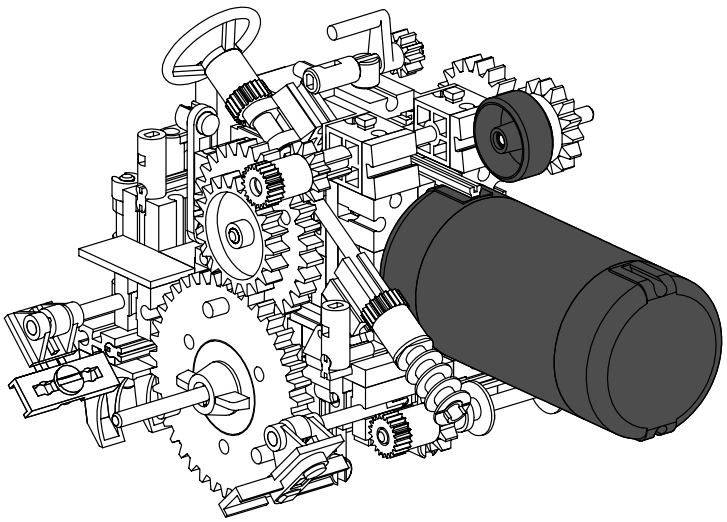

20a

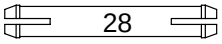

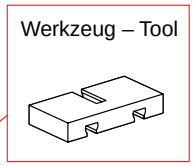

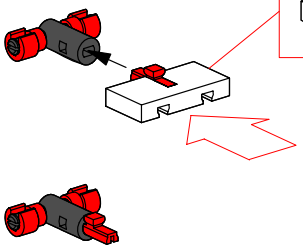

20b

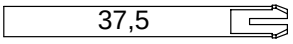

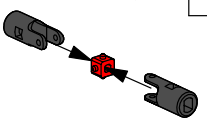

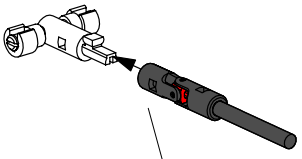

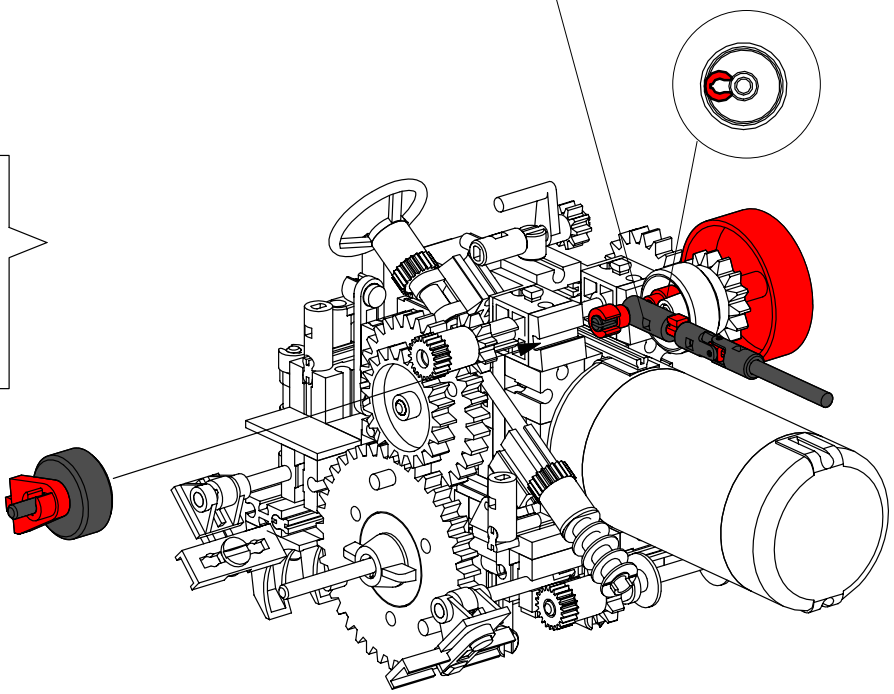

20c

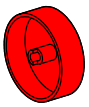

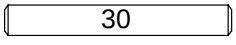

21

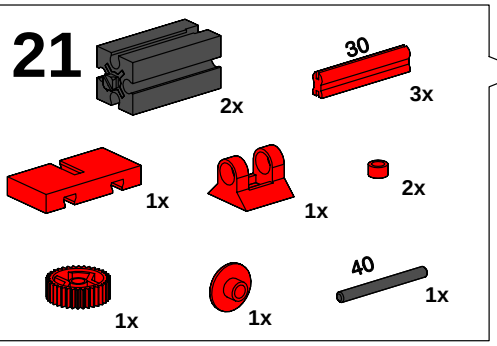

40

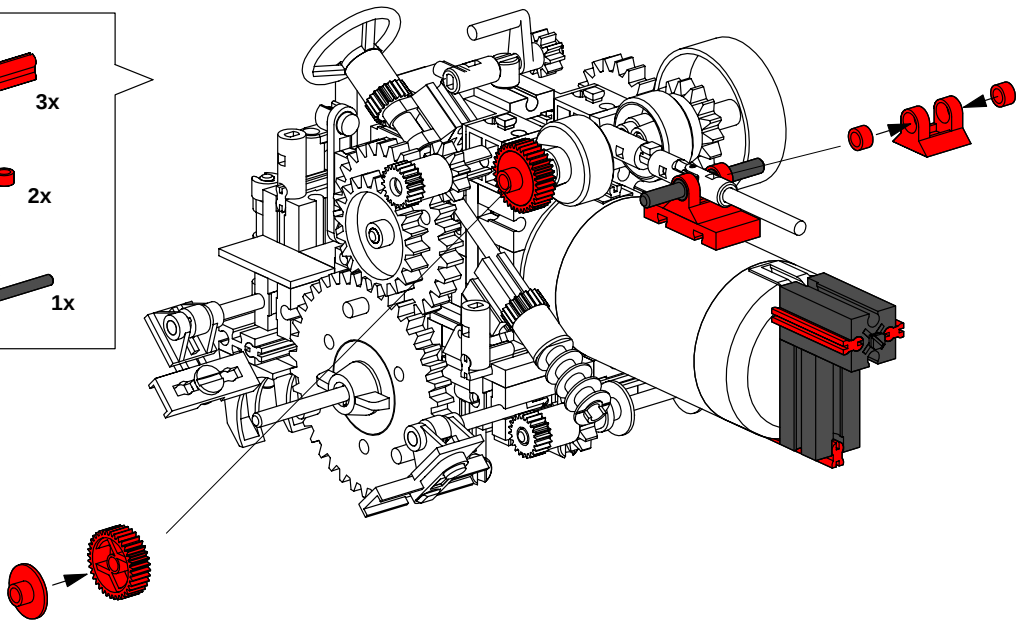

22

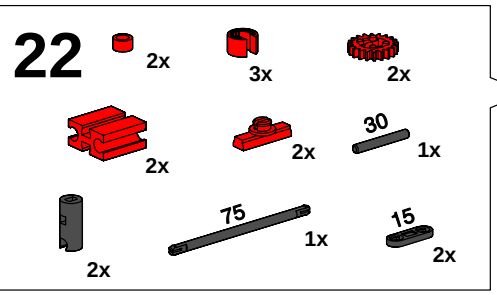

30

75

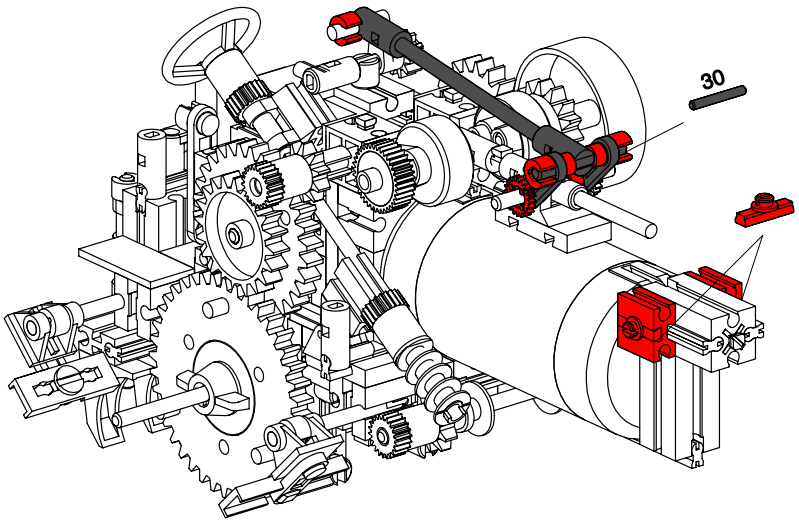

23a

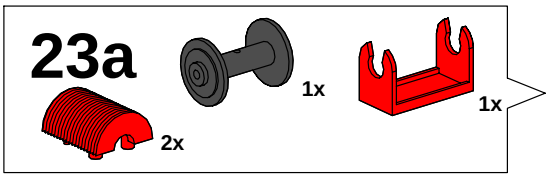

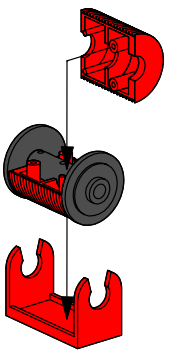

23b

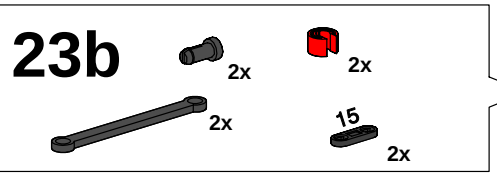

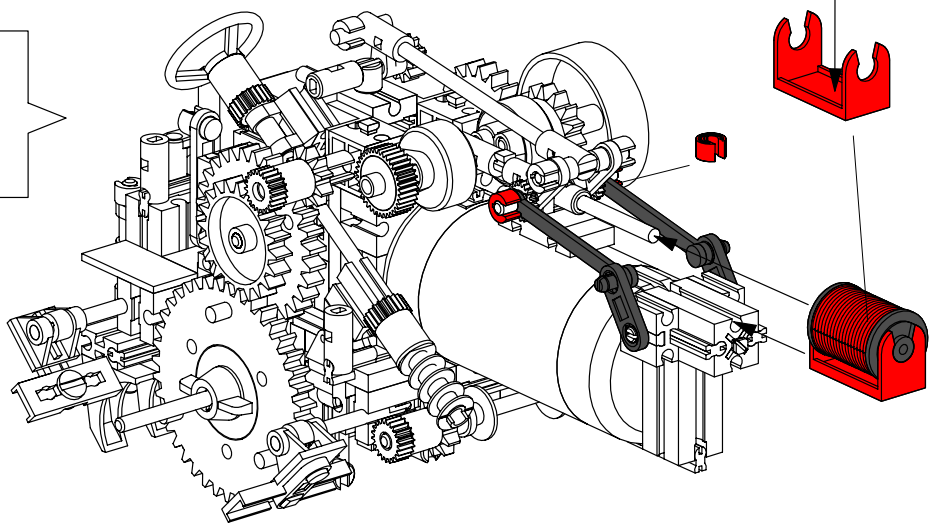

24

1x 1x 2x 1x 1x

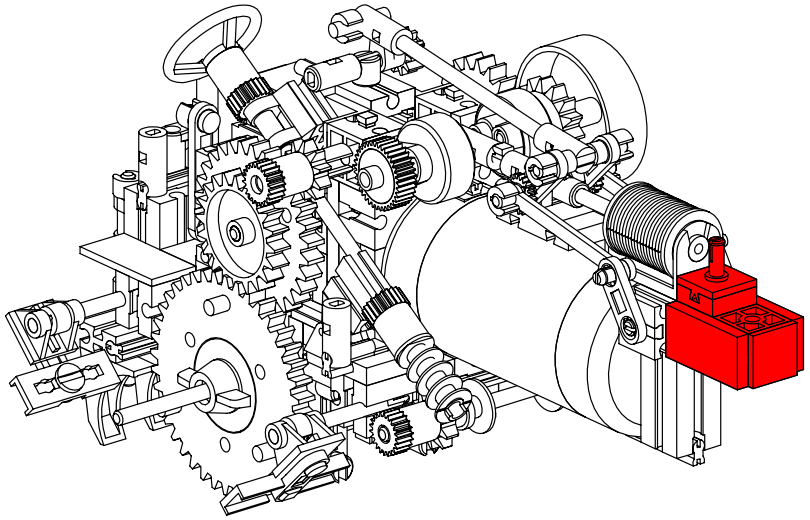

25

2x 1x 1x 1x 1x

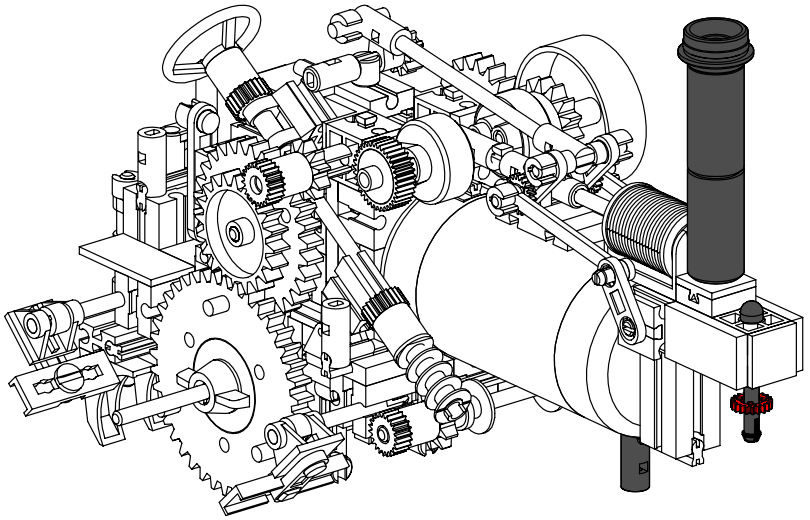

26a

2x 1x 2x 1x

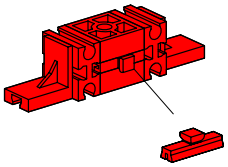

26b

1x 2x 2x 1x

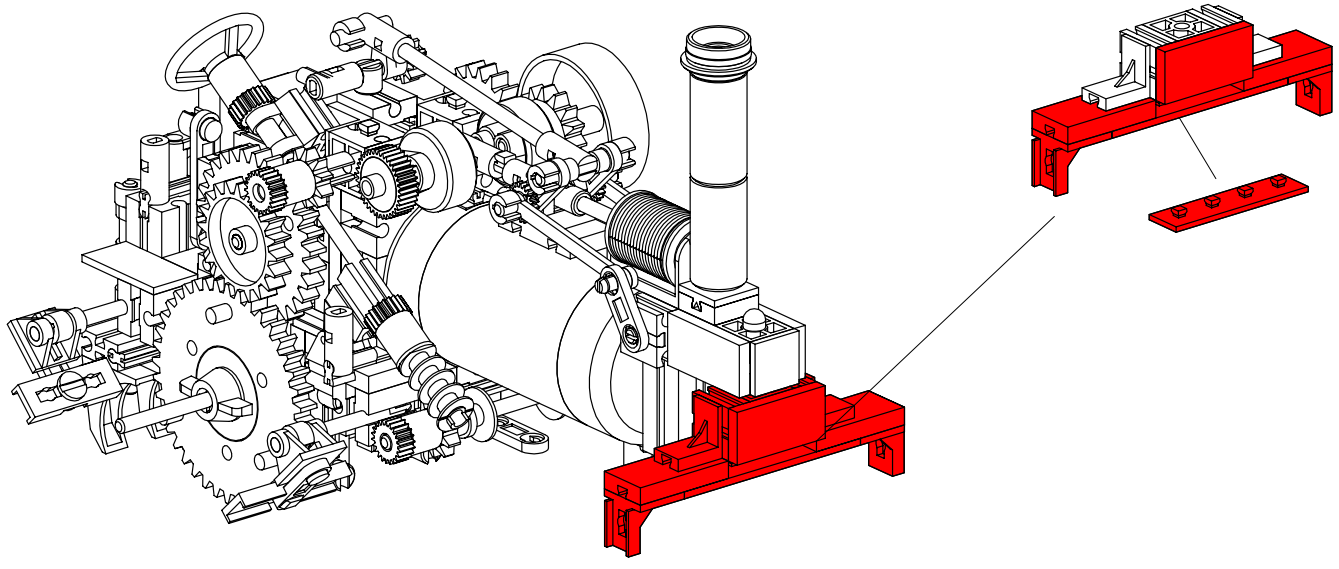

27a

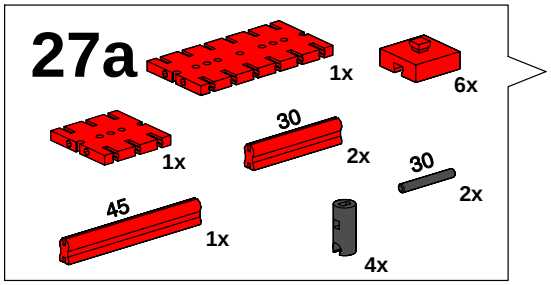

30

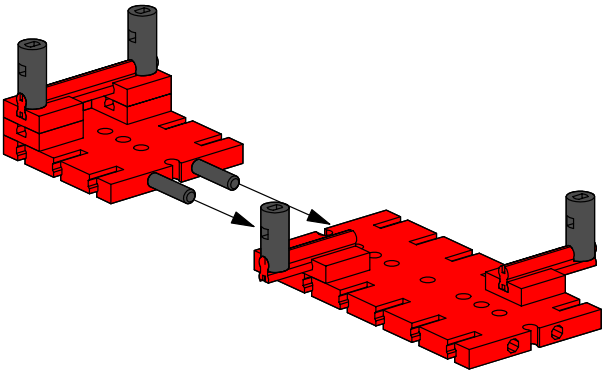

27b

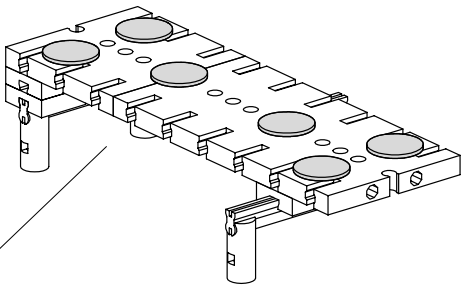

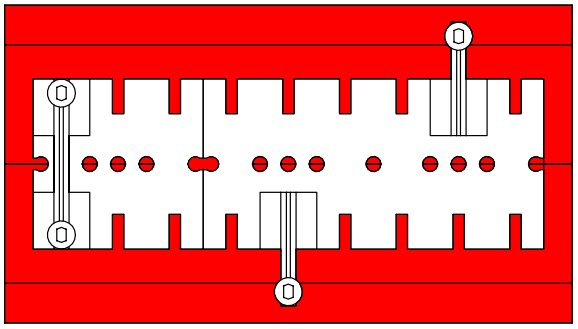

27c

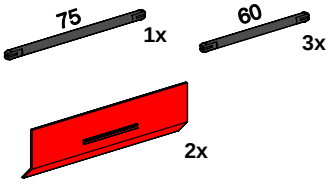

60

75

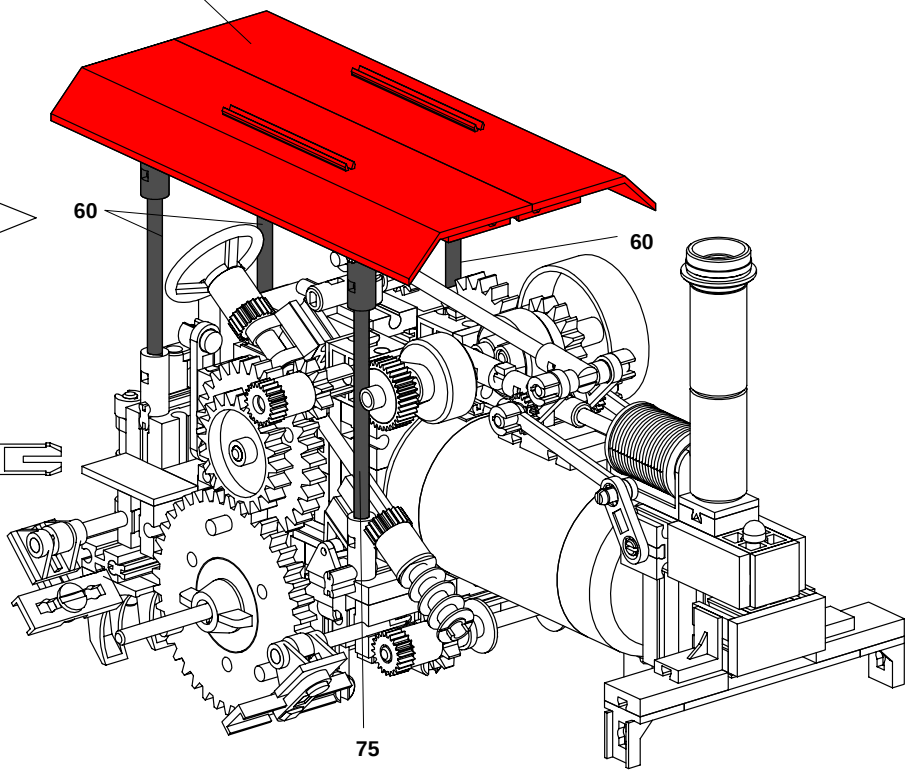

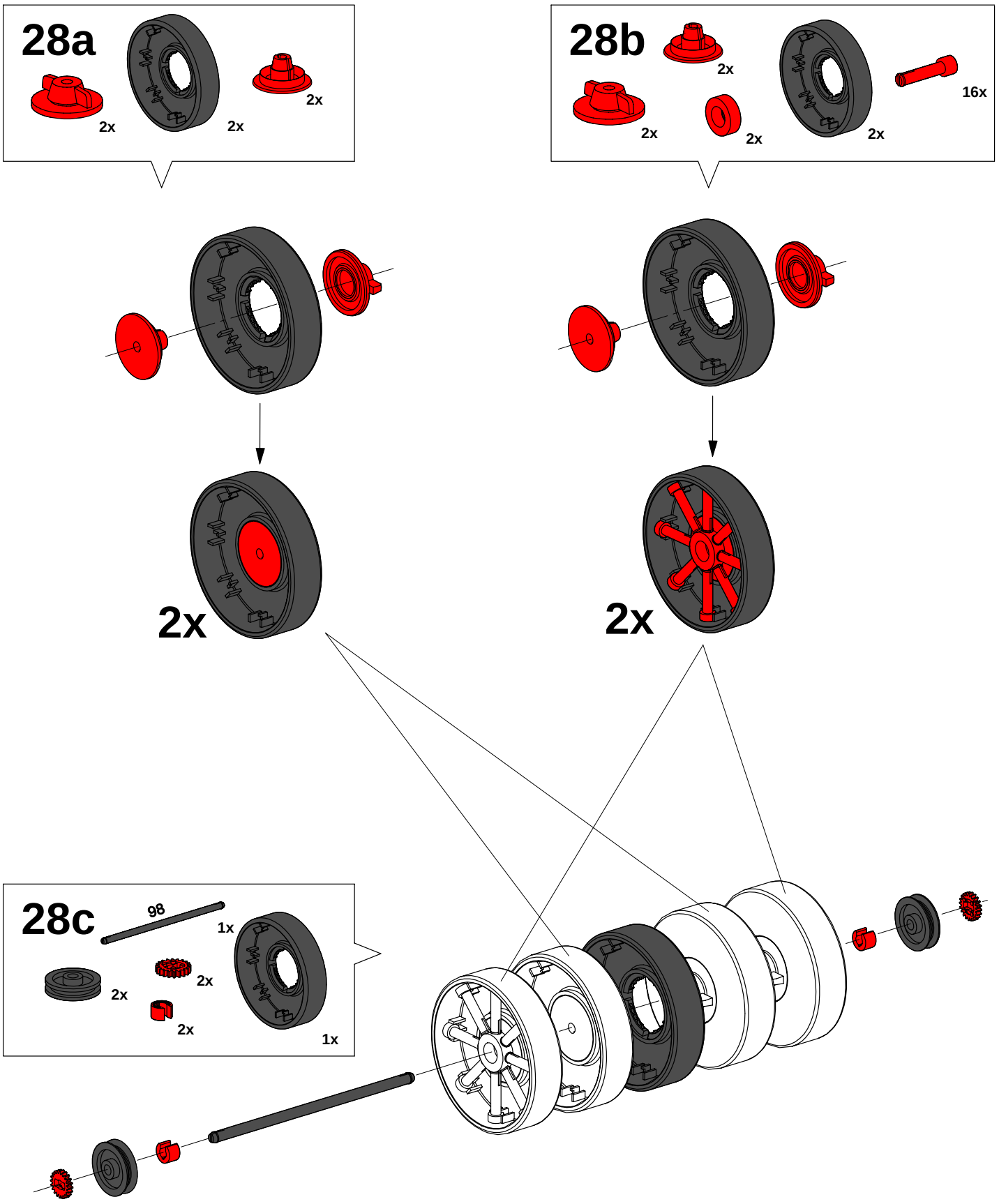
28a
2x
2x
2x
28b
2x
2x
2x
2x
16x
2x
2x
2x
28c
98
1x
2x
2x
2x
1x
98

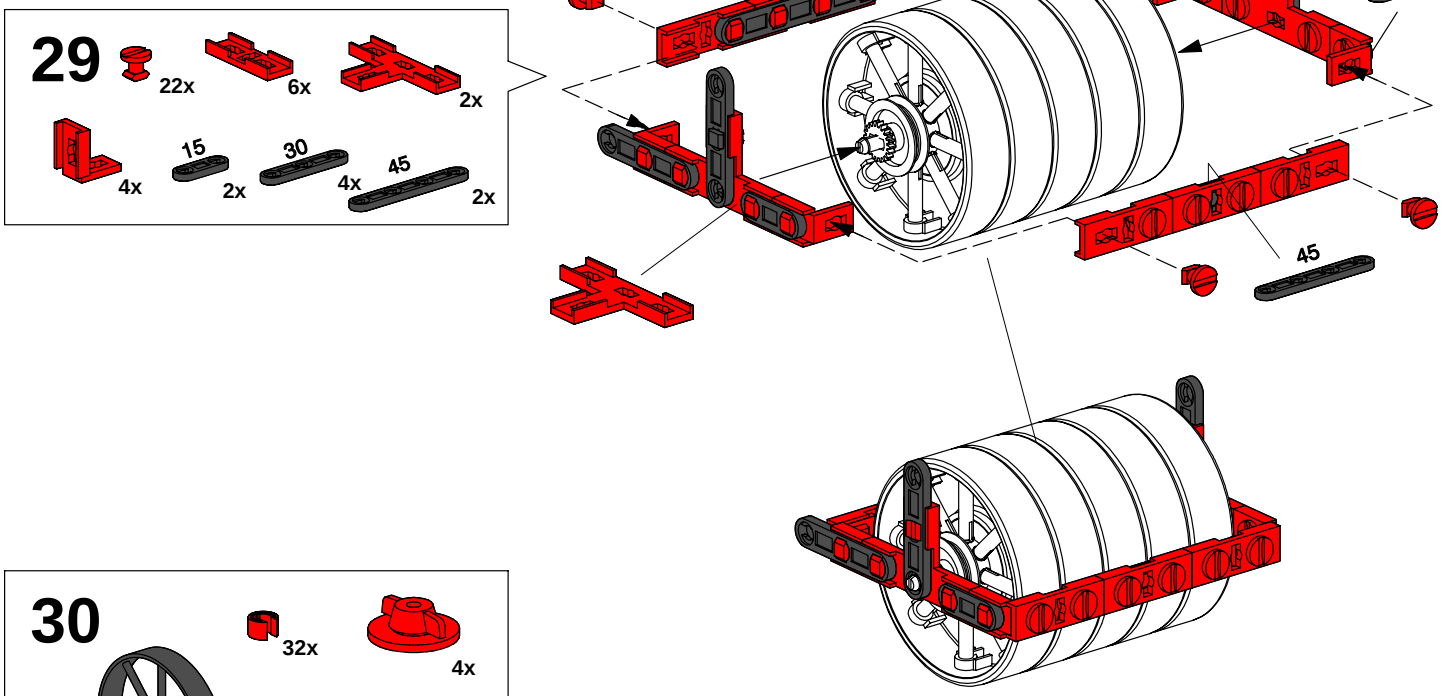
29
22x
6x
2x
4x
15
2x
30
4x
45
2x
30
15
45

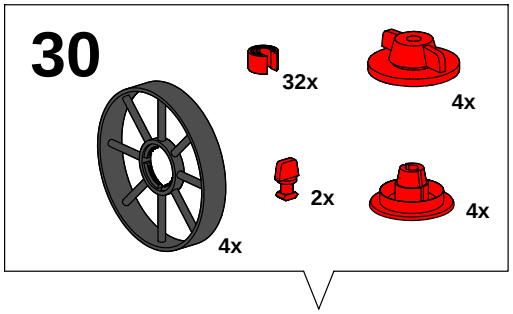
30
32x
4x
2x
4x
4x

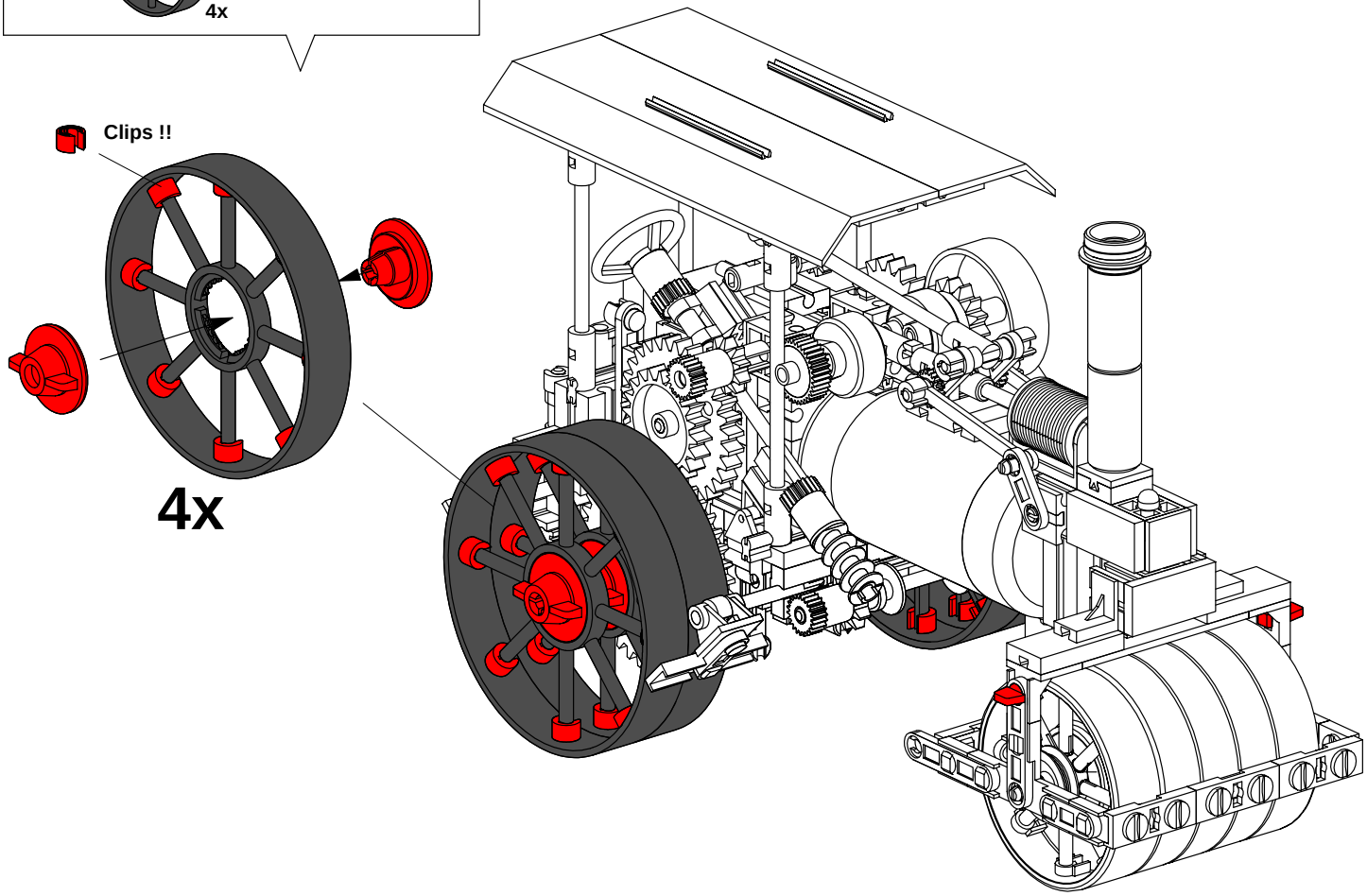
Clips !!
4x

31

1x

1x

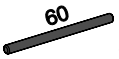

2x

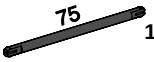

1x

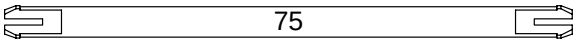

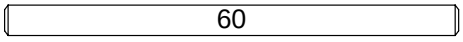

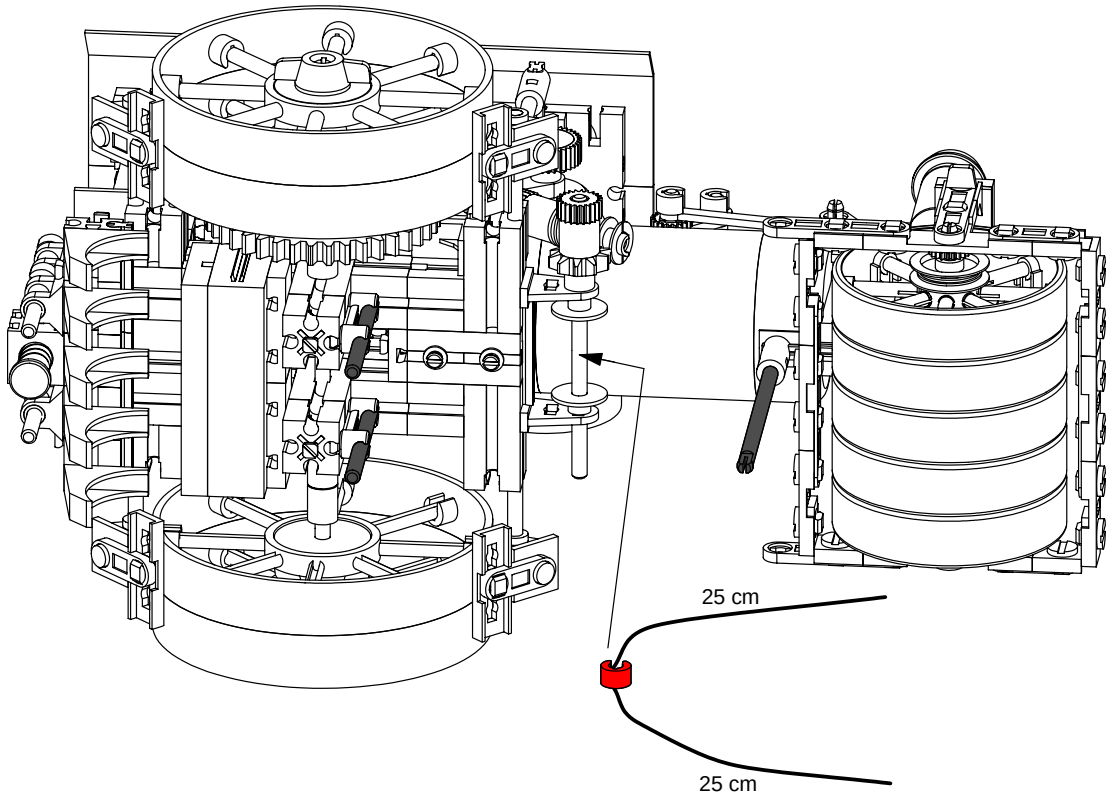

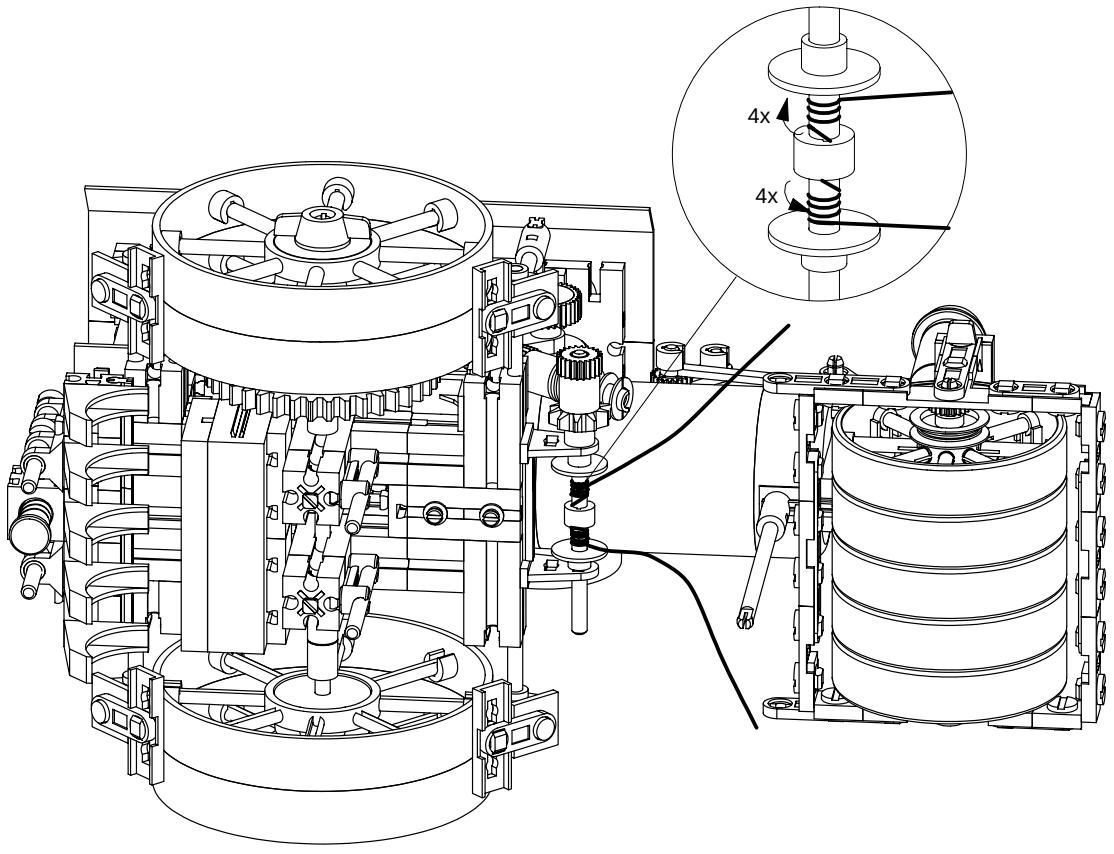

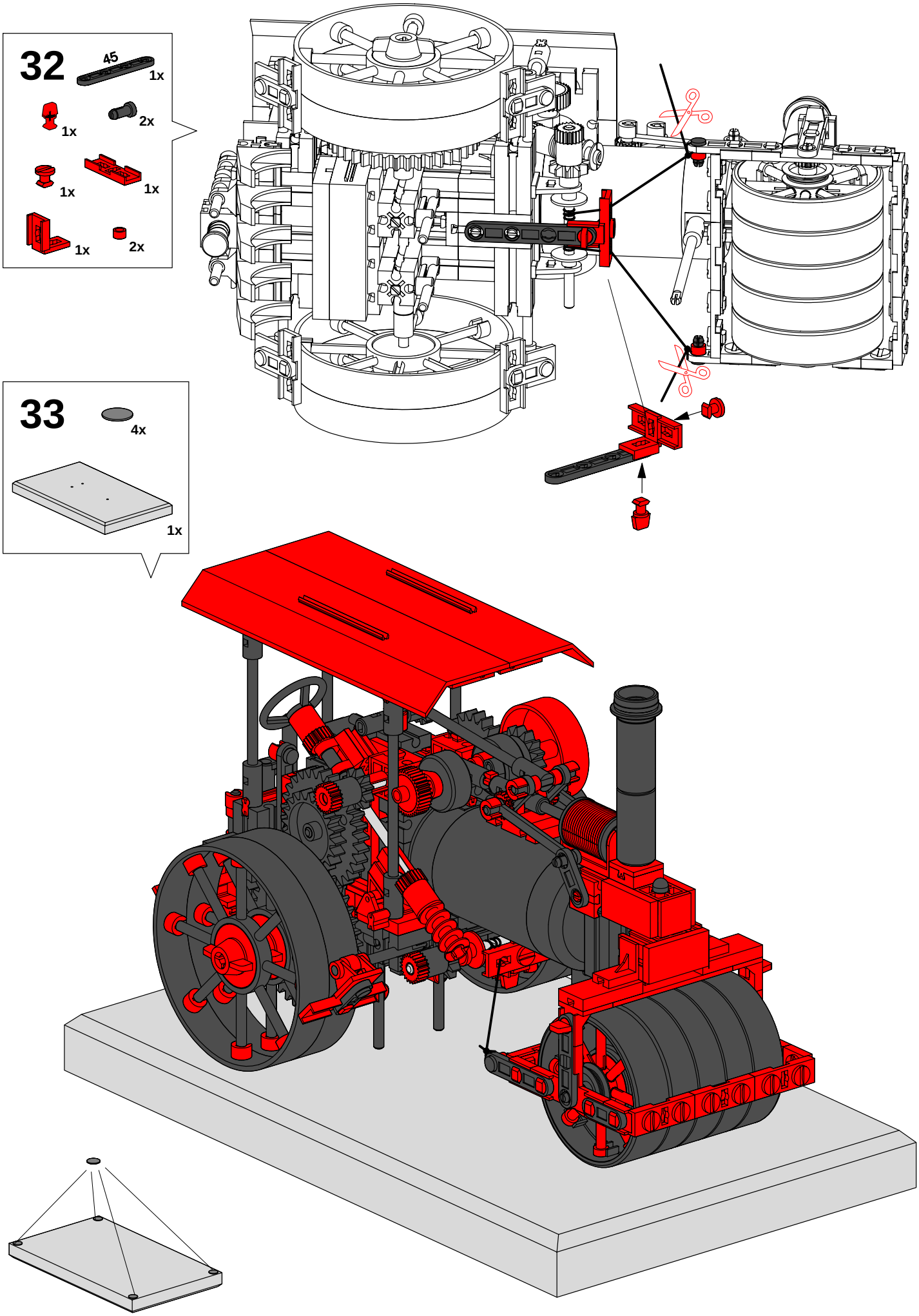
32
45
1x
1x
2x
1x
1x
1x
2x
33
4x
1x